www.sonamia.com

Sonamia

ÉQUIPE TOUT CE QUI ROULE

CATALOGUE ACCESSOIRES AGRICOLES

ACCESSORIES FOR AGRI MACHINERY

2020

SOMMAIRE
SUMMARY

- **Anneau d'attelage tournant** ..... • P 2
  Swivel towing eye
- **Anneau d'attelage fixe** ..... • P 4
  Straight towing eye
- **Anneau d'attelage à calotte (boule Ø80)** ..... • P 5
  Flanged drawbar eye (Ø80)
- **Cacul de compatibilité anneau tracteur et remorque** ..... • P 6
  Hitch drawbar eye calculation
- **Levier de frein de parc** ..... • P 8
  Handbrakes
- **Béquille à pied manivelle supérieure** ..... • P 10
  Parking jack upper handle
- **Béquille à pied manivelle latérale** ..... • P 14
  Parking jack side handle
- **Accessoires de rotation pour béquille** ..... • P 15
  Tipping accessories for parking jack
- **Béquille à pied manivelle latérale basculante** ..... • P 16
  Tipping parking jack side handle
- **Béquille cric** ..... • P 17
  Tipping lifting jack
- **Béquille à pied renforcée manivelle latérale** ..... • P 18
  HD parking jack side handle
- **Béquille à roue manivelle supérieure** ..... • P 19
  Wheel jack upper handle
- **Béquille hydraulique** ..... • P 20
  Hydraulic jack
- **Rond d'avant train** ..... • P 22
  Turntable
- **Ressort de flèche et brides** ..... • P 24
  Spring drawbars & U bolt
- **Poulie acier pour freinage** ..... • P 26
  Steel pulley for brake system
- **Fermeture** ..... • P 27
  Latche
- **Ressort, gond, penture** ..... • P 28
  Spring, Hinge & hinge pin
- **Treuil haubannage** ..... • P 29
  Trailer winch
- **Roue fer** ..... • P 30
  Steel wheel
- **Vérin de freinage** ..... • P 31
  Brake cylinder

Sonamia

Parc d'Activités les Marches de Bretagne – 17-19, rue Anne de Bretagne – 85600 SAINT-HILAIRE-DE-LOULAY - FRANCE - Tél. (33)2 72 78 53 00 - Fax. (33)2 51 05 06 03

Les renseignements sont donnés à titre indicatif, en principe selon les normes ETRTO en statique. Seules les indications des manufacturiers ou des constructeurs sont déterminantes. Nous consulter pour confirmation des caractéristiques dans la marque choisie. Lire les instructions de sécurité en tête de la rubrique Pneumatiques - Propriété de Sonamia - Copyright Janvier 2019
The specifications mentioned above are simply indicative, normally according to the ETRTO norm in static specifications. Only specifications from the manufacturers or builders are valid. Please contact us to confirm the specifications in the chosen brand. Please read security advices written on top of the Tyre page - Property of Sonamia - Copyright January 2019

EQUIPEMENTS

ANNEAUX D'ATTELAGES

TOWING EYES

Sonamia

Parc d'Activités les Marches de Bretagne – 17-19, rue Anne de Bretagne – 85600 SAINT-HILAIRE-DE-LOULAY - FRANCE - Tél. (33)2 72 78 53 00 - Fax. (33)2 51 05 06 03

Les renseignements sont donnés à titre indicatif, en principe selon les normes ETRTO en statique. Seules les indications des manufacturiers ou des constructeurs sont déterminantes. Nous consulter pour confirmation des caractéristiques dans la marque choisie. Lire les instructions de sécurité en tête de la rubrique Pneumatiques - Propriété de Sonamia - Copyright Janvier 2019
The specifications mentioned above are simply indicative, normally according to the ETRTO norm in static specifications. Only specifications from the manufacturers or builders are valid. Please contact us to confirm the specifications in the chosen brand. Please read security advices written on top of the Tyre page - Property of Sonamia - Copyright January 2019

ANNEAUX D'ATTELAGES

Towing eyes - Zugoesen - Enganches de anillo
Tournant - Swivel - Drehabr - Giratorios

Référence	Type	Charge verticale S (1)	Charge traction (2)	A	B	C	Ø	Ø1	M
Reference	Type	Vertical load **S** (1)	Towable mass						
Referenz	Typ	Senkrechte Belastung **S** (1)	Anhängelast						
Referencia	Tipo	Carga vertical **S** (1)	Carga en traccion						
		kg	kg	mm	mm	mm	mm	mm	mm
S005159	12 - BPT 30043	300	1750	235	87	118	32	42	-
S005161	13- BPT 30044	900	4000	295	120	135	45	48	-
S005165	15 - BPT 30046	1500	6000	298	120	135	45	57	-
S005166	16 - BPT 30048*	1500	11000	266	86	135	52	57	33
S005170	18 - BPT 35001*	3000	17000	320	110	150	52	82	42
S005173	18R - BPT 35025	3500	25000	330	110	150	52	82	52

(1) La charge verticale est admissible sous réserve que la soudure soit à une distance B de l'axe du trou.
(1) The vertical load is correct only if the welding is made at a distance B from the centre of the hole.
* Conforme à la norme ISO 5692/1
* In accordance with Iso standard 5692/1

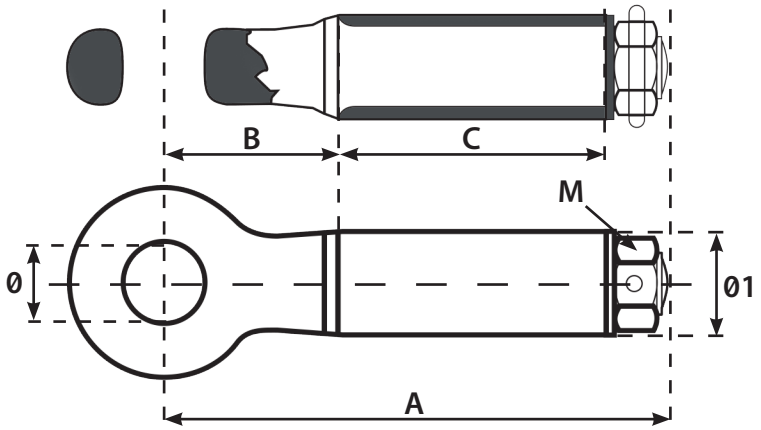

Sonamia
Parc d'Activités les Marches de Bretagne – 17-19, rue Anne de Bretagne – 85600 SAINT-HILAIRE-DE-LOULAY - FRANCE - Tél. (33)2 72 78 53 00 - Fax. (33)2 51 05 06 03

Les renseignements sont donnés à titre indicatif, en principe selon les normes ETRTO en statique. Seules les indications des manufacturiers ou des constructeurs sont déterminantes. Nous consulter pour confirmation des caractéristiques dans la marque choisie. Lire les instructions de sécurité en tête de la rubrique Pneumatiques - Propriété de Sonamia - Copyright Janvier 2019
The specifications mentioned above are simply indicative, normally according to the ETRTO norm in static specifications. Only specifications from the manufacturers or builders are valid. Please contact us to confirm the specifications in the chosen brand. Please read security advices written on top of the Tyre page - Property of Sonamia - Copyright January 2019

ANNEAUX D'ATTELAGES - ISO 5692/3

Towing eyes - Zugoesen - Enganches de anillo

Tournant - Swivel - Drehabr - Giratorios

Référence	Type	Charge verticale S (1)	D *	Charge traction (2)	A	B	C	Ø	Ø1	M
Reference	Type	Vertical load **S** (1)		Towable mass						
Referenz	Typ	Senkrechte Belastung **S** (1)		Anhängelast						
Referencia	Tipo	Carga vertical **S** (1)		Carga en traccion						
		kg	kN	T	mm	mm	mm	mm	mm	mm
S024133	BPT 30161	1250	33,4	14,0 (T.4,5T)		110	120	35	60	33
S024134	BPT 30211	1000	36,5	14,5 (T.5T)	330	150	135	50	60	33
S022216	BPT 30248	1600	45,8	14,0 (T.7T)	330	150	135	50	60	33
S022217	BPT 30201	2800	45,8	30,0 (T.12T)	367	150	149,5	50	82	42
S022218	BPT 35225	3000	45,8	36 (T.12,5T)	367	150	149,5	50	82	52

* D Valeur caractéristique de l'anneau, cf attestation fournisseur
* D Value data of the towing eye, see supplyer certificate
(1) La charge verticale est admissible sous réserve de soudure conforme cf. plan anneau.
(1) The vertical load is correct only if the welding is done according drawbar eye sheet.
(2) La masse tractée est donnée à titre indicatif, fonction du D de l'anneau et du poids total roulant tracteur T. et remorques.
La valeur calculée DC doit être inférieure ou égale à la valeur Dc de l'anneau en kN.
(2) The Towable mass is given for information, according to the towing eye D and to the carriage total weight tractor T. & trailer
The calculated Dc value can be equal or less than the Dc value of the drawbar eye.

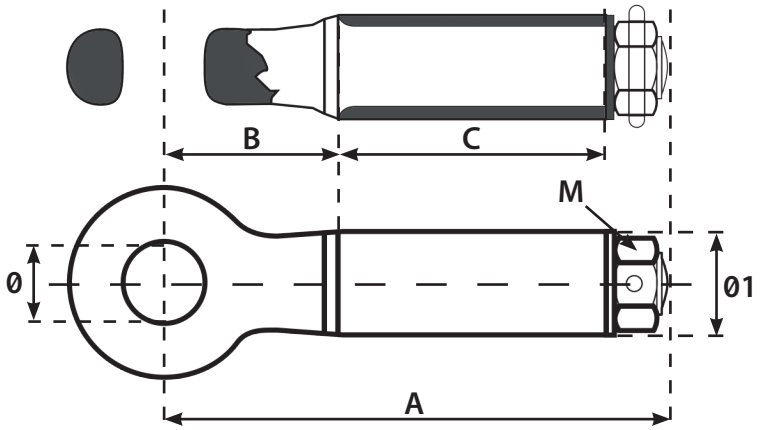

Sonamia

Parc d'Activités les Marches de Bretagne – 17-19, rue Anne de Bretagne – 85600 SAINT-HILAIRE-DE-LOULAY - FRANCE - Tél. (33)2 72 78 53 00 - Fax. (33)2 51 05 06 03

Les renseignements sont donnés à titre indicatif, en principe selon les normes ETRTO en statique. Seules les indications des manufacturiers ou des constructeurs sont déterminantes. Nous consulter pour confirmation des caractéristiques dans la marque choisie. Lire les instructions de sécurité en tête de la rubrique Pneumatiques - Propriété de Sonamia - Copyright Janvier 2019
The specifications mentioned above are simply indicative, normally according to the ETRTO norm in static specifications. Only specifications from the manufacturers or builders are valid. Please contact us to confirm the specifications in the chosen brand. Please read security advices written on top of the Tyre page - Property of Sonamia - Copyright January 2019

ANNEAUX D'ATTELAGES

Towing eyes - Zugoesen - Enganches de anillo

Fixe - Staight - Starr - Fijos

Référence	Type	Charge verticale S (1)	D *	Charge traction (2)	A	L	Ø
Reference	Type	Vertical load **S** (1)		Towable mass			
Referenz	Typ	Senkrechte Belastung **S** (1)		Anhängelast			
Referencia	Tipo	Carga vertical **S** (1)		Carga en traccion			
		kg	kN	T	mm	mm	mm
S023248	IT BPT 31122	1500	44	18,0 (T.6T)	220	65	50
S023249	ITR BPT 31125	2300	62,7	22,0 (T.9T)	220	65	50
S022921	BEL BPT 31209	2500	82,7	27,0(T.12T)	280	100	50
S022920	AG BPT 31204	3000	84	30,0 (T.12T)	245	100	50
S023247	BEL R BPT 31329	3000	98,9	36 (T.14T)	280	100	50
S005164	RFA BPT 30155 (3)	1500	-	10	325	65	40

* D Valeur caractéristique de l'anneau, cf attestation fournisseur
* D Value data of the towing eye, see supplyer certificate
(1) La charge verticale est admissible sous réserve de soudure conforme cf. plan anneau.
(1) The vertical load is correct only if the welding is done according drawbar eye sheet.
(2) La masse tractée est donnée à titre indicatif, fonction du D de l'anneau et du poids total roulant tracteur T. et remorques. La valeur calculée DC doit être inférieure ou égale à la valeur Dc de l'anneau en kN.
(2) The Towable mass is given for information, according to the towing eye D and to the carriage total weight tractor T. & trailer The calculated Dc value can be equal or less than the Dc value of the drawbar eye.
(3) Anneau conforme DIN 74054-40C - Towing eye according to DIN 74054-40C

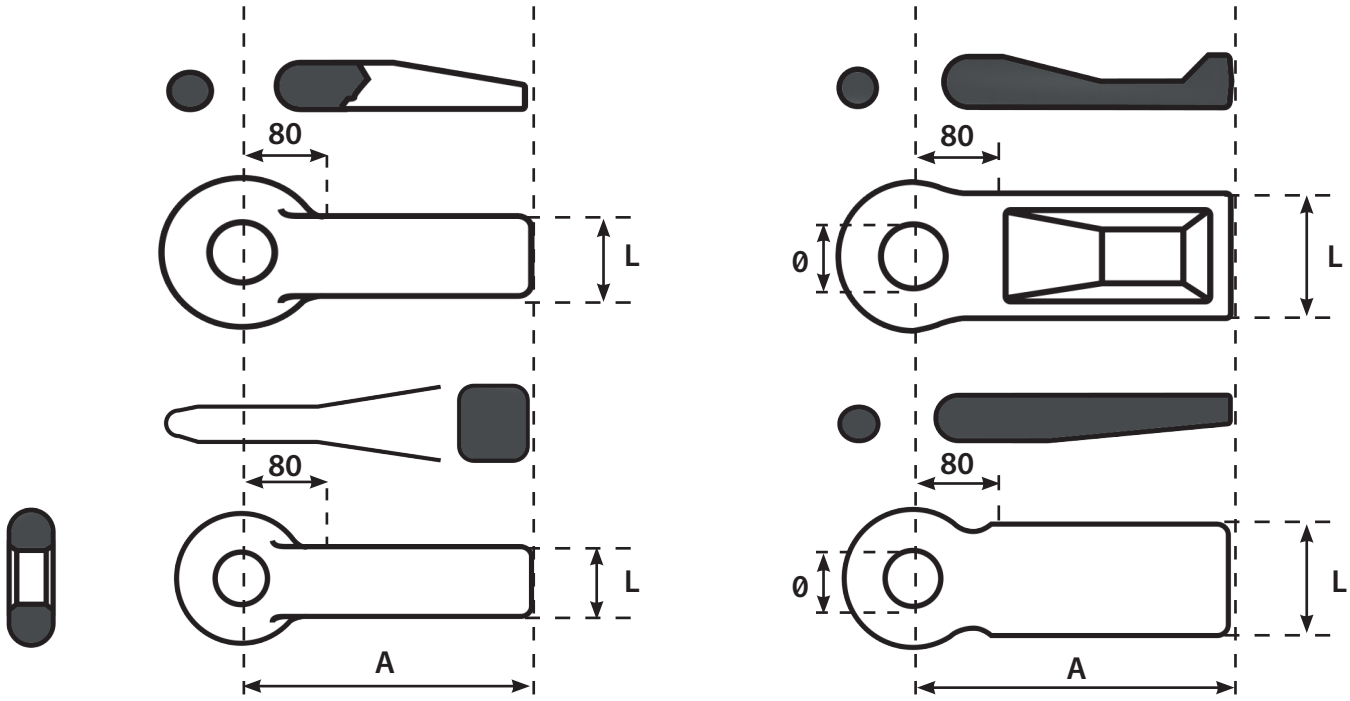

Sonamia

Parc d'Activités les Marches de Bretagne – 17-19, rue Anne de Bretagne – 85600 SAINT-HILAIRE-DE-LOULAY - FRANCE - Tél. (33)2 72 78 53 00 - Fax. (33)2 51 05 06 03

Les renseignements sont donnés à titre indicatif, en principe selon les normes ETRTO en statique. Seules les indications des manufacturiers ou des constructeurs sont déterminantes. Nous consulter pour confirmation des caractéristiques dans la marque choisie. Lire les instructions de sécurité en tête de la rubrique Pneumatiques - Propriété de Sonamia - Copyright Janvier 2019
The specifications mentioned above are simply indicative, normally according to the ETRTO norm in static specifications. Only specifications from the manufacturers or builders are valid. Please contact us to confirm the specifications in the chosen brand. Please read security advices written on top of the Tyre page - Property of Sonamia - Copyright January 2019

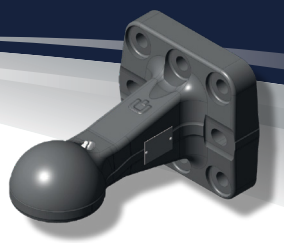

ANNEAUX D'ATTELAGES

Towing eyes - Zugoesen - Enganches de anillo

Anneau calotte • Flanged drawbar eye • Flanschzugöse Loch 80mm Ø80 ISO 2015/208

Référence	Type	Charge verticale S (1)	D *	Charge traction (2)	A	B	C	D	E	F	G
Reference	Type	Vertical load **S** (1)		Towable mass							
Referenz	Typ	Senkrechte Belastung **S** (1)		Anhängelast							
Referencia	Tipo	Carga vertical **S** (1)		Carga en traccion							
		kg	kN	T	mm	mm	mm	mm	mm	mm	mm
998011		3500	100	32 (T.13,5)	250	154	154	110	100	34	17
998014		4000	117	32 (T.13,5)	260	210	200	145	145	46	21
		CONTRE PLAQUE 110X100 S355 - Back plate for 998011						110	100	34	17
		CONTRE PLAQUE 145X145 S355 - Back plate for 998014						145	145	46	21
ROG00026		KIT VIS POUR 998011 - 8 vis hexa M16x55 10,9									
ROG00027		KIT VIS POUR 998014 - 8 vis hexa M20x70 10,9									

* D Valeur caractéristique de l'anneau, cf attestation fournisseur
* D Value data of the towing eye, see supplyer certificate
(1) La charge verticale est admissible sous réserve de soudure conforme cf. plan anneau.
(1) The vertical load is correct only if the welding is done according drawbar eye sheet.
(2) La masse tractée est donnée à titre indicatif, fonction du D de l'anneau et du poids total roulant tracteur T. et remorques.
La valeur calculée DC doit être inférieure ou égale à la valeur Dc de l'anneau en kN.
(2) The Towable mass is given for information, according to the towing eye D and to the carriage total weight tractor T. & trailer
The calculated Dc value can be equal or less than the Dc value of the drawbar eye.

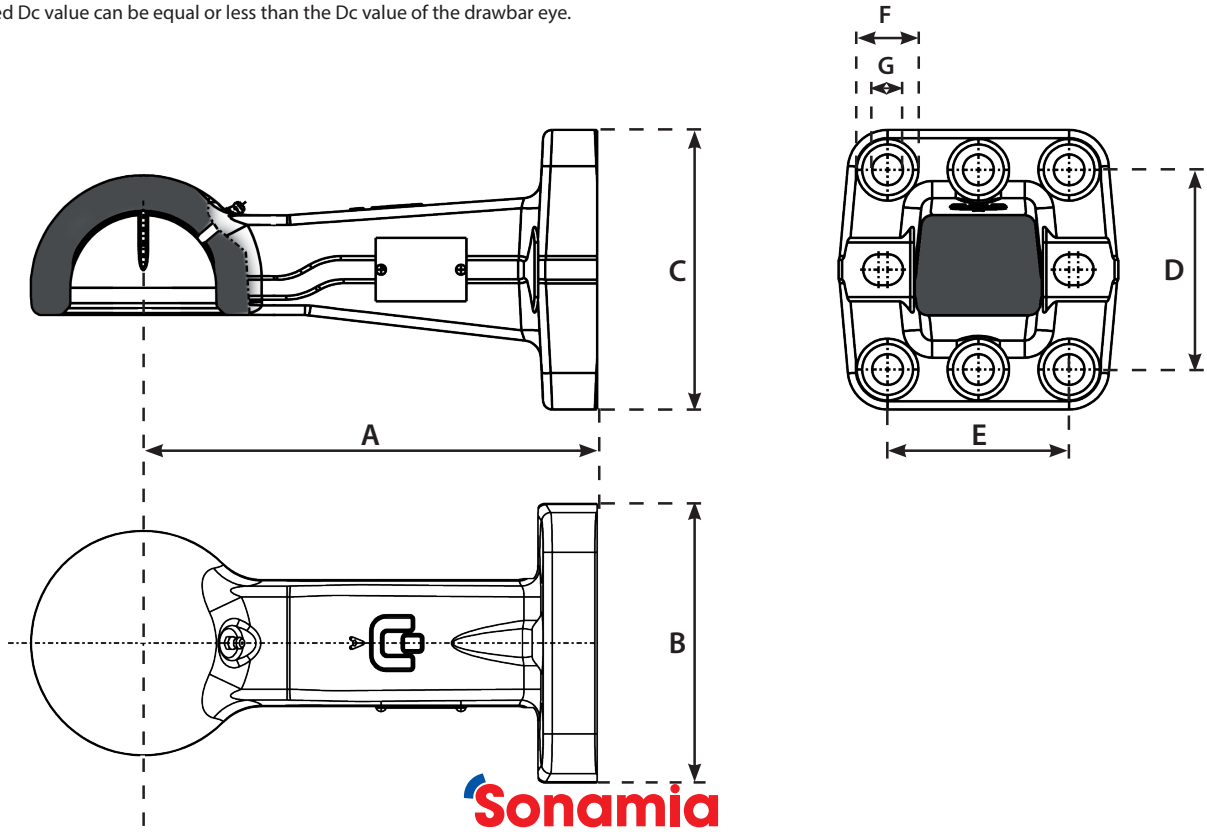

Sonamia

Parc d'Activités les Marches de Bretagne – 17-19, rue Anne de Bretagne – 85600 SAINT-HILAIRE-DE-LOULAY - FRANCE - Tél. (33)2 72 78 53 00 - Fax. (33)2 51 05 06 03

Les renseignements sont donnés à titre indicatif, en principe selon les normes ETRTO en statique. Seules les indications des manufacturiers ou des constructeurs sont déterminantes. Nous consulter pour confirmation des caractéristiques dans la marque choisie. Lire les instructions de sécurité en tête de la rubrique Pneumatiques - Propriété de Sonamia - Copyright Janvier 2019
The specifications mentioned above are simply indicative, normally according to the ETRTO norm in static specifications. Only specifications from the manufacturers or builders are valid. Please contact us to confirm the specifications in the chosen brand. Please read security advices written on top of the Tyre page - Property of Sonamia - Copyright January 2019

CALCUL DE COMPATIBILITE ANNEAU TRACTEUR ET REMORQUE AGRICOLE

Hitch Drawbar eye calculation

Pour l'homologation européenne, le fabricant d'anneaux ne fournit plus qu'une attestation de capacité théorique Dc de force horizontale de traction entre le tracteur et la remorque. Il appartient aux constructeurs de vérifier que l'anneau choisi est adapté par le calcul. La valeur DC peut être seulement calculée en connaissant les masses totales tracteur + véhicule tracté.
For the european homologation, the towing eye manufacturer only provide certificate for the theoretical horizontal force between towing vehicle and trailer, comparative mathematical value of forces between two moving masses
The Dc-value can only be calculated from the admissible total weight of both masses (towing vehicle and trailer).

Véhicule tracteur et remorques à essieux centraux
Towing vehicle and central-axle trailer: The Dc-value and V-value

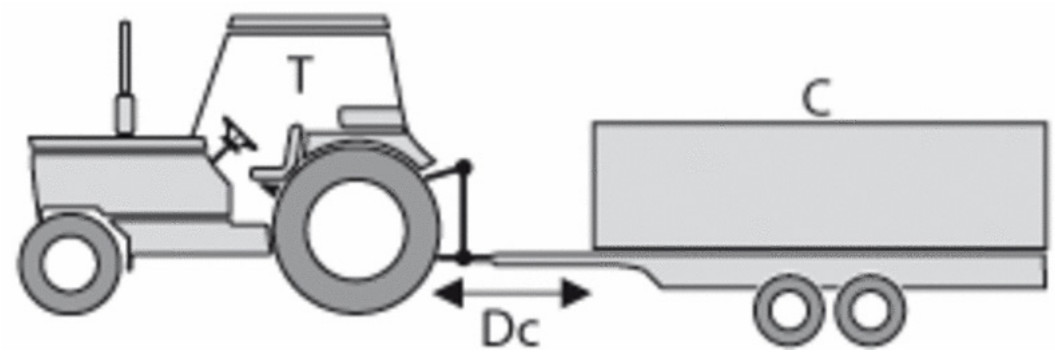

Calcul de la valeur Dc en kN (kilo-Newton)
Calculation of the Dc-value in kN :

$$Dc\ (kN) = g \times \frac{T \times C}{T + C}$$

T = Poids total du tracteur en Tonnes T/ Total weight of the towing vehicule in Tons T
C = Masse totale supportée par les deux essieux centraux en Tonnes T / Sum of the loads of the central axle trailer in Tons T
g = coef d'acceleration / gravitational acceleration 9.81m/s2
La valeur calculée DC doit être inférieure ou égale à la valeur Dc de l'anneau en kN.
The calculated Dc value can be equal or less than the Dc value of the drawbar eye.

Plus d'infos sur : https://www.rockinger-agriculture-catalogue.com/en/calculation/calculation.html#-page_56261

Sonamia
Parc d'Activités les Marches de Bretagne – 17-19, rue Anne de Bretagne – 85600 SAINT-HILAIRE-DE-LOULAY - FRANCE - Tél. (33)2 72 78 53 00 - Fax. (33)2 51 05 06 03

Les renseignements sont donnés à titre indicatif, en principe selon les normes ETRTO en statique. Seules les indications des manufacturiers ou des constructeurs sont déterminantes. Nous consulter pour confirmation des caractéristiques dans la marque choisie. Lire les instructions de sécurité en tête de la rubrique Pneumatiques - Propriété de Sonamia - Copyright Janvier 2019
The specifications mentioned above are simply indicative, normally according to the ETRTO norm in static specifications. Only specifications from the manufacturers or builders are valid. Please contact us to confirm the specifications in the chosen brand. Please read security advices written on top of the Tyre page - Property of Sonamia - Copyright January 2019

EQUIPEMENTS

LEVIERS DE FREINS

PARKING BRAKES

Sonamia

Parc d'Activités les Marches de Bretagne – 17-19, rue Anne de Bretagne – 85600 SAINT-HILAIRE-DE-LOULAY - FRANCE - Tél. (33)2 72 78 53 00 - Fax. (33)2 51 05 06 03

Les renseignements sont donnés à titre indicatif, en principe selon les normes ETRTO en statique. Seules les indications des manufacturiers ou des constructeurs sont déterminantes. Nous consulter pour confirmation des caractéristiques dans la marque choisie. Lire les instructions de sécurité en tête de la rubrique Pneumatiques - Propriété de Sonamia - Copyright Janvier 2019
The specifications mentioned above are simply indicative, normally according to the ETRTO norm in static specifications. Only specifications from the manufacturers or builders are valid. Please contact us to confirm the specifications in the chosen brand. Please read security advices written on top of the Tyre page - Property of Sonamia - Copyright January 2019

LEVIERS DE FREIN

Handbrakes

Référence / Reference / Referenz / Referencia	Type / Type / Typ / Tipo	Caractéristiques / Data						RAPPORT PUISSANCE / POWER RATIO END OF LEVEL PULLING FORK	
		A	B	C	D	E	F	trou inférieur / lower hole	trou supérieur / toper hole
		mm	mm	mm	mm	mm	mm		
S005179	Clicstop n° 1 AV	240	150	-	55	475	225	-	8,64
S005182	Clicstop n° 2 AV	265	200	70	55	565	240	10,24	8,04
S017761	Clicstop n° 2 AV + Perc 150mm	265	200	70	55	565	240	10,24	8,04
S005185	Clicstop n° 3 AV	265	SANS	55	40	675	240	16,88	12,27
S010867	Clicstop n° 3 AV	265	200	55	40	675	240	16,88	12,27
S011880	Clicstop n° 3 AV	265	150	55	40	230/675	240	5,75/16,88	4,18/12,27
S013961	Clicstop n° 3 AV SP	265	200	55	40	775	240	19,38	14,09
S007833	Frein à vis type 25-5-FW								41,66

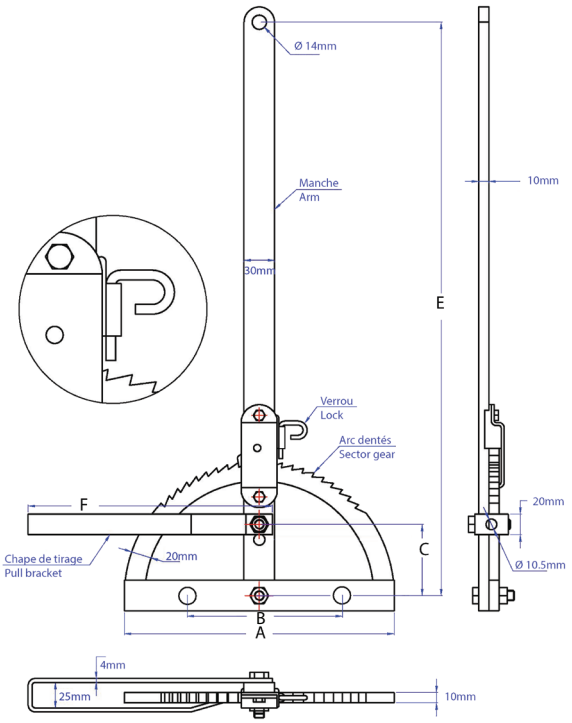

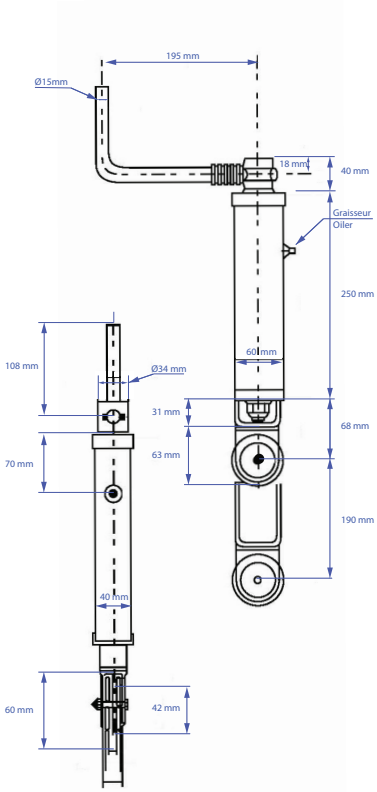

Sonamia

Parc d'Activités les Marches de Bretagne – 17-19, rue Anne de Bretagne – 85600 SAINT-HILAIRE-DE-LOULAY - FRANCE - Tél. (33)2 72 78 53 00 - Fax. (33)2 51 05 06 03

Les renseignements sont donnés à titre indicatif, en principe selon les normes ETRTO en statique. Seules les indications des manufacturiers ou des constructeurs sont déterminantes. Nous consulter pour confirmation des caractéristiques dans la marque choisie. Lire les instructions de sécurité en tête de la rubrique Pneumatiques - Propriété de Sonamia - Copyright Janvier 2019
The specifications mentioned above are simply indicative, normally according to the ETRTO norm in static specifications. Only specifications from the manufacturers or builders are valid. Please contact us to confirm the specifications in the chosen brand. Please read security advices written on top of the Tyre page - Property of Sonamia - Copyright January 2019

EQUIPEMENTS

BEQUILLES

JACKS

Sonamia

Parc d'Activités les Marches de Bretagne – 17-19, rue Anne de Bretagne – 85600 SAINT-HILAIRE-DE-LOULAY - FRANCE - Tél. (33)2 72 78 53 00 - Fax. (33)2 51 05 06 03

Les renseignements sont donnés à titre indicatif, en principe selon les normes ETRTO en statique. Seules les indications des manufacturiers ou des constructeurs sont déterminantes. Nous consulter pour confirmation des caractéristiques dans la marque choisie. Lire les instructions de sécurité en tête de la rubrique Pneumatiques - Propriété de Sonamia - Copyright Janvier 2019
The specifications mentioned above are simply indicative, normally according to the ETRTO norm in static specifications. Only specifications from the manufacturers or builders are valid. Please contact us to confirm the specifications in the chosen brand. Please read security advices written on top of the Tyre page - Property of Sonamia - Copyright January 2019

BEQUILLES A PIED MANIVELLE SUPERIEURE

Parking jacks upper handle

Référence / Reference / Referenz / Referencia	Type / Type / Typ / Tipo	Caractéristiques / Data						
Béquille à pied - Manivelle supérieure - Apprêt / Parking jack - Upper handle - Primer paint		CORPS / BODY	COURSE / SCREW STROKE	CHARGE STATIQUE / MAX. STATIC LOAD	B	D	E	G
		mm	mm	kg	mm	mm	mm	mm
S005209	A PIED MS C50 FIXE P525*	50	255	300	460	630	115	160
S005211	A PIED MS C60 FIXE P545*	60	255	600	460	630	115	160
S005213	A PIED MS C60 FIXE P546	60	330	800	500	675	125	160
S016366	A PIED MS C60 FIXE P548/18**	60	420	800	600	780	125	160
S005217	A PIED MS C70 FIXE P560	70	310	1000	500	675	185	160
S005216	A PIED MS C70 FIXE P561	70	430	1000	600	770	185	160
S005220	A PIED MS C80 FIXE P575	80	300	1200	500	675	185	220

* Sans roulement / without bearing

** Avec support horizontal / with horizontal bracket

Peinture finition ou zinguée sur demande - finish paint or Zinc plated on request

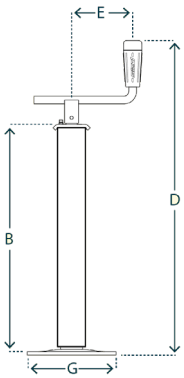

Référence / Reference / Referenz / Referencia	Type / Type / Typ / Tipo	Caractéristiques / Data						
Béquille à pied - Manivelle supérieure - Apprêt / **Parking jack - Upper handle - Primer paint**		**CORPS / BODY**	**COURSE / SCREW STROKE**	**CHARGE STATIQUE / MAX. STATIC LOAD**	**B**	**D**	**E**	**G**
		mm	mm	kg	mm	mm	mm	mm
S005212	A PIED MS C60 FIXE PE580	60	325	600	500	670	125	160
S005218	A PIED MS C70 FIXE PE595	70	310	1000	500	670	185	160
S005219	A PIED MS C80 FIXE PE600	80	300	1200	500	670	185	220

Peinture finition ou zinguée sur demande - finish paint or Zinc plated on request

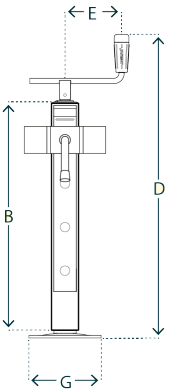

Sonamia

Parc d'Activités les Marches de Bretagne – 17-19, rue Anne de Bretagne – 85600 SAINT-HILAIRE-DE-LOULAY - FRANCE - Tél. (33)2 72 78 53 00 - Fax. (33)2 51 05 06 03

Les renseignements sont donnés à titre indicatif, en principe selon les normes ETRTO en statique. Seules les indications des manufacturiers ou des constructeurs sont déterminantes. Nous consulter pour confirmation des caractéristiques dans la marque choisie. Lire les instructions de sécurité en tête de la rubrique Pneumatiques - Propriété de Sonamia - Copyright Janvier 2019
The specifications mentioned above are simply indicative, normally according to the ETRTO norm in static specifications. Only specifications from the manufacturers or builders are valid. Please contact us to confirm the specifications in the chosen brand. Please read security advices written on top of the Tyre page - Property of Sonamia - Copyright January 2019

BEQUILLES A PIED MANIVELLE SUPERIEURE 2 VITESSES

Parking jacks upper handle 2 Speeds

Référence Reference Referenz Referencia	Type Type Typ Tipo	Caractéristiques Data						
Béquille à pied - Manivelle supérieure - Apprêt - 2 Vitesses **Parking jack - Upper handle - Primer paint - 2 speeds**		**CORPS** **BODY**	**COURSE** **SCREW STROKE**	**CHARGE STATIQUE** **MAX. STATIC LOAD**	B	D	E	G
		mm	mm	kg	mm	mm	mm	mm
S023771	A PIED MS C80 2 Vitesses PR695W	80	300	4000	495	733	240	220

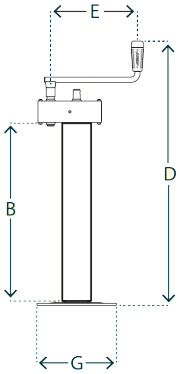

ACCESSOIRES ROTATION

Tipping accessories

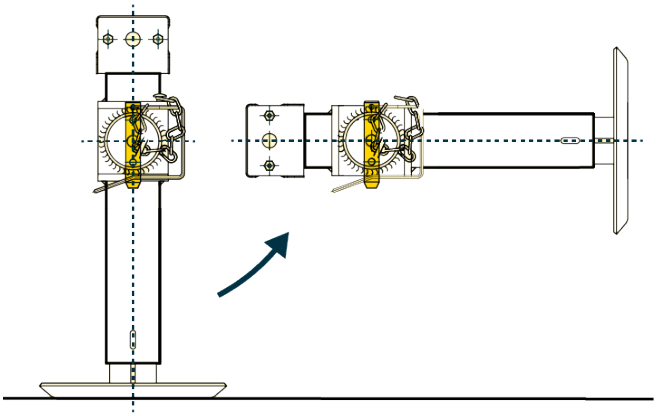

Sonamia

Parc d'Activités les Marches de Bretagne – 17-19, rue Anne de Bretagne – 85600 SAINT-HILAIRE-DE-LOULAY - FRANCE - Tél. (33)2 72 78 53 00 - Fax. (33)2 51 05 06 03

Les renseignements sont donnés à titre indicatif, en principe selon les normes ETRTO en statique. Seules les indications des manufacturiers ou des constructeurs sont déterminantes. Nous consulter pour confirmation des caractéristiques dans la marque choisie. Lire les instructions de sécurité en tête de la rubrique Pneumatiques - Propriété de Sonamia - Copyright Janvier 2019
The specifications mentioned above are simply indicative, normally according to the ETRTO norm in static specifications. Only specifications from the manufacturers or builders are valid. Please contact us to confirm the specifications in the chosen brand. Please read security advices written on top of the Tyre page - Property of Sonamia - Copyright January 2019

BEQUILLES A PIED MANIVELLE LATERALE

Parking jacks side handle

Référence / Reference / Referenz / Referencia	Type / Type / Typ / Tipo	Caractéristiques / Data						
Béquille à pied - Manivelle latérale - Apprêt / Parking jack - side handle - Primer paint		CORPS / BODY	COURSE / SCREW STROKE	CHARGE STATIQUE / MAX. STATIC LOAD	B	D	E	G
		mm	mm	kg	mm	mm	mm	mm
S005214	A PIED ML C60 FIXE DT490	60	350	800	-	560	175	160

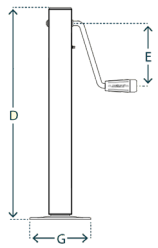

Référence / Reference / Referenz / Referencia	Type / Type / Typ / Tipo	Caractéristiques / Data						
Béquille à pied - Manivelle latérale - Apprêt / Parking jack - side handle - Primer paint		CORPS / BODY	COURSE / SCREW STROKE	CHARGE STATIQUE / MAX. STATIC LOAD	B	D	E	G
		mm	mm	kg	mm	mm	mm	mm
S009607	A PIED ML C70 FIXE DG590	70	360	1500	460	535	165	120x165
S022706	A PIED ML C70 FIXE DG590Z	70	360	1500	460	535	165	120x165
S005227	A PIED ML C70 FIXE DG701	70	300	3000	500	605	225	220
S005230	A PIED ML C80 FIXE DG706	80	300	4000	500	605	225	220
S023927	A PIED ML C80 FIXE DG706Z	80	300	4000	500	605	225	220

Z = Zinguée / Galvanised

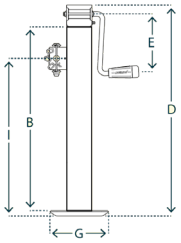

Sonamia

Parc d'Activités les Marches de Bretagne – 17-19, rue Anne de Bretagne – 85600 SAINT-HILAIRE-DE-LOULAY - FRANCE - Tél. (33)2 72 78 53 00 - Fax. (33)2 51 05 06 03

Les renseignements sont donnés à titre indicatif, en principe selon les normes ETRTO en statique. Seules les indications des manufacturiers ou des constructeurs sont déterminantes. Nous consulter pour confirmation des caractéristiques dans la marque choisie. Lire les instructions de sécurité en tête de la rubrique Pneumatiques - Propriété de Sonamia - Copyright Janvier 2019
The specifications mentioned above are simply indicative, normally according to the ETRTO norm in static specifications. Only specifications from the manufacturers or builders are valid. Please contact us to confirm the specifications in the chosen brand. Please read security advices written on top of the Tyre page - Property of Sonamia - Copyright January 2019

BEQUILLES A PIED MANIVELLE LATERALE

Parking jacks side handle

Référence Reference Referenz Referencia	Type Type Typ Tipo	Caractéristiques Data								
Béquille à pied - Manivelle latérale - Apprêt Parking jack - side handle - Primer paint		CORPS BODY	COURSE SCREW STROKE	CHARGE STATIQUE MAX. STATIC LOAD	B	C	D	E	G	H
		mm	mm	kg	mm	mm	mm	mm	mm	mm
S022705	A PIED ML C70 FIXE DG590/3SF	70	360	1500	460	420	595	165	120x165	340
S013222	A PIED ML C80 FIXE DG706/3SF	80	300	2500	500	380	685	225	220	276
S015758	A PIED ML C80 FIXE DG706/3SF34	80	300	2500	500	380	685	225	220	276
S015759	A PIED ML C80 FIXE DG706/3SF33	80	300	2500	500	380	685	225	220	276

Option Z = Zinguée / Galvanised

3SF = trois éléments / three stages

33/34 = basculante / tipping bracket

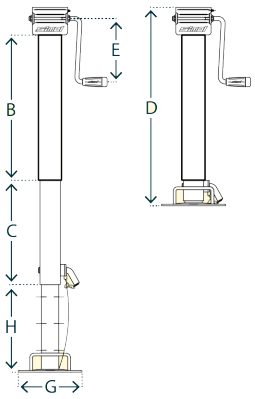

BEQUILLE A PIED TROIS ELEMENTS ET SUPPORTS
PARKING JACK THREE STAGES AND BRACKETS

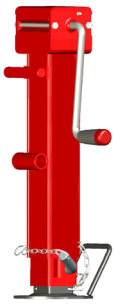

33/34

Sonamia

Parc d'Activités les Marches de Bretagne – 17-19, rue Anne de Bretagne – 85600 SAINT-HILAIRE-DE-LOULAY - FRANCE - Tél. (33)2 72 78 53 00 - Fax. (33)2 51 05 06 03

Les renseignements sont donnés à titre indicatif, en principe selon les normes ETRTO en statique. Seules les indications des manufacturiers ou des constructeurs sont déterminantes. Nous consulter pour confirmation des caractéristiques dans la marque choisie. Lire les instructions de sécurité en tête de la rubrique Pneumatiques - Propriété de Sonamia - Copyright Janvier 2019
The specifications mentioned above are simply indicative, normally according to the ETRTO norm in static specifications. Only specifications from the manufacturers or builders are valid. Please contact us to confirm the specifications in the chosen brand. Please read security advices written on top of the Tyre page - Property of Sonamia - Copyright January 2019

BEQUILLES A PIED MANIVELLE LATERALE 2 VITESSES

Parking jacks side handle 2 Speeds

Référence / Reference / Referenz / Referencia	Type / Type / Typ / Tipo	Caractéristiques / Data						
Béquille à pied - Manivelle latérale - Apprêt / Parking jack - side handle - Primer paint		CORPS / BODY	COURSE / SCREW STROKE	CHARGE STATIQUE / MAX. STATIC LOAD	B	D	E	G
		mm	mm	kg	mm	mm	mm	mm
S023793	A PIED ML C70 FIXE DG600W	70	300	3500	-	555	210	120x165
S016303	A PIED ML C80 FIXE DG707W	80	400	5440	600	705	225	220

Option Z = Zinguée / Galvanised

TYPE DG707

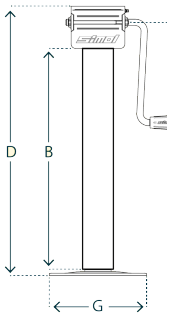

TYPE DG600

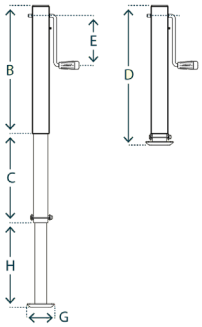

Référence / Reference / Referenz / Referencia	Type / Type / Typ / Tipo	Caractéristiques / Data								
Béquille à pied - Manivelle latérale - Apprêt / Parking jack - side handle - Primer paint		CORPS / BODY	COURSE / SCREW STROKE	CHARGE STATIQUE / MAX. STATIC LOAD	B	C	D	E	G	H
		mm	mm	kg	mm	mm	mm	mm	mm	mm
S022927	A PIED ML C80 FIXE DG706/3SFW	70	300	3270	340	360	635	210	120x165	340
S017156	A PIED ML C80 FIXE DG709/3SFW	80	490	4535	750	570	935	225	220	365

Option Z = Zinguée / Galvanised

3SF = trois éléments / three stages

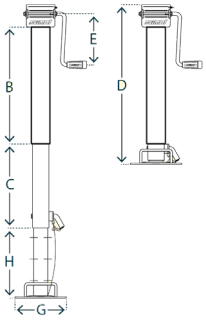

Sonamia

Parc d'Activités les Marches de Bretagne – 17-19, rue Anne de Bretagne – 85600 SAINT-HILAIRE-DE-LOULAY - FRANCE - Tél. (33)2 72 78 53 00 - Fax. (33)2 51 05 06 03

Les renseignements sont donnés à titre indicatif, en principe selon les normes ETRTO en statique. Seules les indications des manufacturiers ou des constructeurs sont déterminantes. Nous consulter pour confirmation des caractéristiques dans la marque choisie. Lire les instructions de sécurité en tête de la rubrique Pneumatiques - Propriété de Sonamia - Copyright Janvier 2019
The specifications mentioned above are simply indicative, normally according to the ETRTO norm in static specifications. Only specifications from the manufacturers or builders are valid. Please contact us to confirm the specifications in the chosen brand. Please read security advices written on top of the Tyre page - Property of Sonamia - Copyright January 2019

ACCESSOIRES ROTATION

Tipping accessories

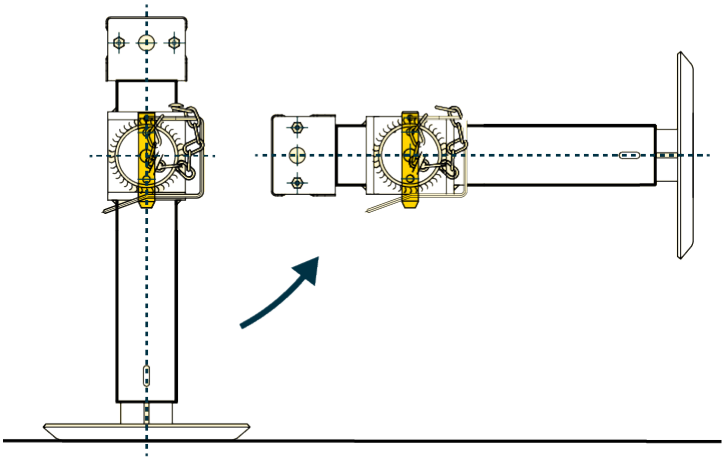

Sonamia

Parc d'Activités les Marches de Bretagne – 17-19, rue Anne de Bretagne – 85600 SAINT-HILAIRE-DE-LOULAY - FRANCE - Tél. (33)2 72 78 53 00 - Fax. (33)2 51 05 06 03

Les renseignements sont donnés à titre indicatif, en principe selon les normes ETRTO en statique. Seules les indications des manufacturiers ou des constructeurs sont déterminantes. Nous consulter pour confirmation des caractéristiques dans la marque choisie. Lire les instructions de sécurité en tête de la rubrique Pneumatiques - Propriété de Sonamia - Copyright Janvier 2019
The specifications mentioned above are simply indicative, normally according to the ETRTO norm in static specifications. Only specifications from the manufacturers or builders are valid. Please contact us to confirm the specifications in the chosen brand. Please read security advices written on top of the Tyre page - Property of Sonamia - Copyright January 2019

BEQUILLES A PIED MANIVELLE LATERALE BASCULANTE

Tipping Parking jacks side handle

Référence Reference Referenz Referencia	Type Type Typ Tipo	Caractéristiques Data						
Béquille à pied - Manivelle latérale - Zinguée Parking jack - side handle - Galvanised		CORPS BODY	COURSE SCREW STROKE	CHARGE STATIQUE MAX. STATIC LOAD	D	G	E	I
		mm	mm	kg	mm	mm	mm	mm
S021561	A PIED ML R51 BASC LT2153	Ø51	365	900	550	165	120x140	390
S005223	A PIED ML R57 BASC LT3103	Ø57	250	1300	425	165	120x165	265
S005221	A PIED ML R57 BASC LT3153	Ø57	365	1300	550	165	120x165	390
S012197	A PIED ML R57 BASC LF3101	Ø57	250	1300	425	165	120x165	245

TYPE LT

TYPE LF

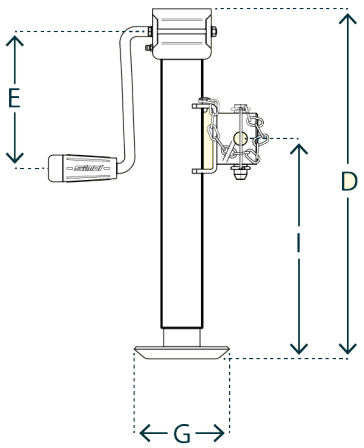

Sonamia

Parc d'Activités les Marches de Bretagne – 17-19, rue Anne de Bretagne – 85600 SAINT-HILAIRE-DE-LOULAY - FRANCE - Tél. (33)2 72 78 53 00 - Fax. (33)2 51 05 06 03

Les renseignements sont donnés à titre indicatif, en principe selon les normes ETRTO en statique. Seules les indications des manufacturiers ou des constructeurs sont déterminantes. Nous consulter pour confirmation des caractéristiques dans la marque choisie. Lire les instructions de sécurité en tête de la rubrique Pneumatiques - Propriété de Sonamia - Copyright Janvier 2019
The specifications mentioned above are simply indicative, normally according to the ETRTO norm in static specifications. Only specifications from the manufacturers or builders are valid. Please contact us to confirm the specifications in the chosen brand. Please read security advices written on top of the Tyre page - Property of Sonamia - Copyright January 2019

BEQUILLES CRIC BASCULANTES

Tipping Lifting jack

Référence Reference Referenz Referencia	Type Type Typ Tipo	Caractéristiques Data								
Béquille à pied Cric - Apprêt Tipping lifting Parking jack - Primer paint		CORPS BODY	COURSE SCREW STROKE	CHARGE STATIQUE MAX. STATIC LOAD	B	C	D	E	G	I
		mm	mm	kg	mm	mm	mm	mm	mm	mm
S005228	BEQ CRIC DS510 L	70	170	6000	325	225	575	220	220	415
S005229	BEQ CRIC DS510 S	70	170	6000	325	125	460	210	220	415
S023013	BEQ CRIC DN 514 S	70	400	4000	630	40	735	220	220	760

TYPE L

TYPE S

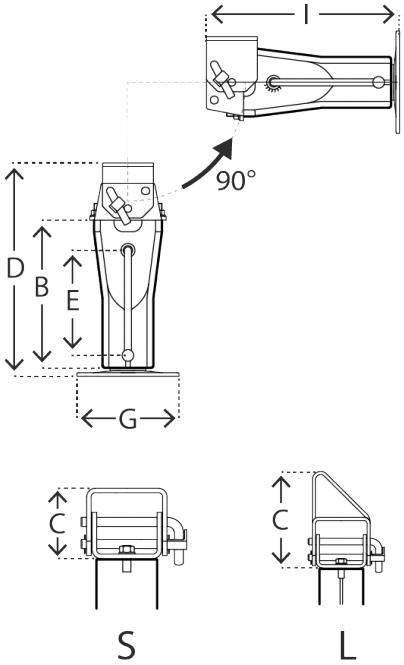

Sonamia

Parc d'Activités les Marches de Bretagne – 17-19, rue Anne de Bretagne – 85600 SAINT-HILAIRE-DE-LOULAY - FRANCE - Tél. (33)2 72 78 53 00 - Fax. (33)2 51 05 06 03

Les renseignements sont donnés à titre indicatif, en principe selon les normes ETRTO en statique. Seules les indications des manufacturiers ou des constructeurs sont déterminantes. Nous consulter pour confirmation des caractéristiques dans la marque choisie. Lire les instructions de sécurité en tête de la rubrique Pneumatiques - Propriété de Sonamia - Copyright Janvier 2019
The specifications mentioned above are simply indicative, normally according to the ETRTO norm in static specifications. Only specifications from the manufacturers or builders are valid. Please contact us to confirm the specifications in the chosen brand. Please read security advices written on top of the Tyre page - Property of Sonamia - Copyright January 2019

BEQUILLES A PIED RENFORCEE MANIVELLE LATERALE

Parking jacks side handle

Référence Reference Referenz Referencia	Type Type Typ Tipo	Caractéristiques Data								
	Béquille à pied - Manivelle latérale - Apprêt Parking jack - side handle - Primer paint	CORPS BODY	COURSE SCREW STROKE	CHARGE STATIQUE MAX. STATIC LOAD	B	C	D	E	G	H
		mm	mm	kg	mm	mm	mm	mm	mm	mm
S023399	BEQ ML C110 5000KG C635 (T12090) + SUP	110	635	5000	830	450	935	250	308	320
S023490	BEQ ML C110 6000KG C390 (K600)	110	390	6000	700	390	790	370	250	350
S005775	BEQ ML C110 10000KG C450 (KRA1200FL)	110	450	10000	900	450	980	250	250	-

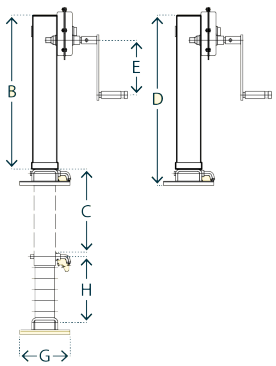

TYPE K600

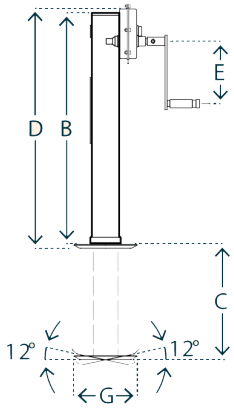

TYPE T1290

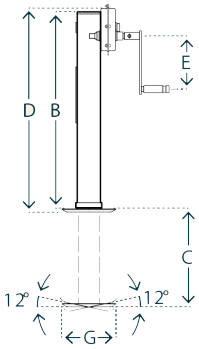

TYPE KRA

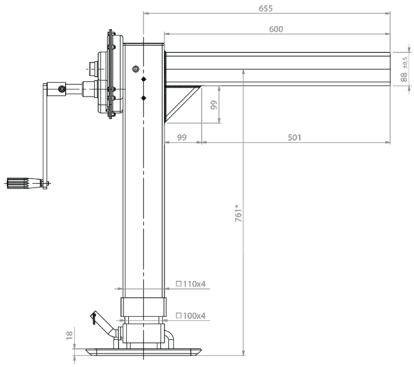

TYPE T1290 + SUPPORT

Sonamia

Parc d'Activités les Marches de Bretagne – 17-19, rue Anne de Bretagne – 85600 SAINT-HILAIRE-DE-LOULAY - FRANCE - Tél. (33)2 72 78 53 00 - Fax. (33)2 51 05 06 03

Les renseignements sont donnés à titre indicatif, en principe selon les normes ETRTO en statique. Seules les indications des manufacturiers ou des constructeurs sont déterminantes. Nous consulter pour confirmation des caractéristiques dans la marque choisie. Lire les instructions de sécurité en tête de la rubrique Pneumatiques - Propriété de Sonamia - Copyright Janvier 2019
The specifications mentioned above are simply indicative, normally according to the ETRTO norm in static specifications. Only specifications from the manufacturers or builders are valid. Please contact us to confirm the specifications in the chosen brand. Please read security advices written on top of the Tyre page - Property of Sonamia - Copyright January 2019

BEQUILLES A ROUE MANIVELLE SUPERIEURE

Wheel jacks upper handle

Référence Reference Referenz Referencia	Type Type Typ Tipo	Caractéristiques Data						
Béquille à roue - Manivelle supérieure - Apprêt Wheel jack - Upper handle - Primer paint		CORPS BODY	COURSE SCREW STROKE	CHARGE STATIQUE MAX. STATIC LOAD	A	B	D	E
		mm	mm	kg	mm	mm	mm	mm
S018824	A ROUE TOLE 320x90 MS C60 500kg ZB405	60	360	500	185	500	820	125
S016098	A ROUE TOLE 220x60 MS R60 800kg M190	Ø60	220	800	290	395	840	125
S023375	A ROUE BDG 200x50 MS C60 600kg M205	60	220	600	280	385	830	125
S005206	A ROUE BDG 250x85 MS C700 800kg M224	70	300	800	320	465	945	185
S015181	A ROUE BDG 250x85 MS C70 600kg S124Z*	70	300	600	355	460	975	185
S005207	A ROUE TOLE 275x70 MS R70 1000kg FO270	Ø70	280	1000	35	460	930	130

* Zinguée / Galvanized

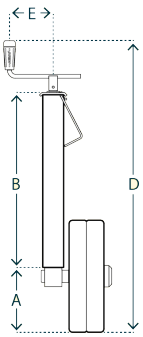

TYPE ZB

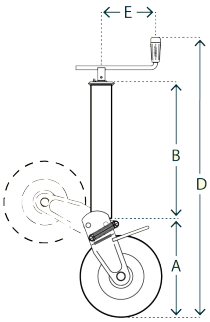

TYPE M RØ

TYPE M C

TYPE S

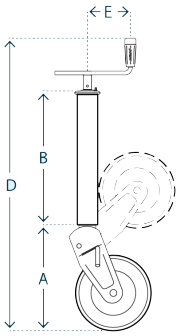

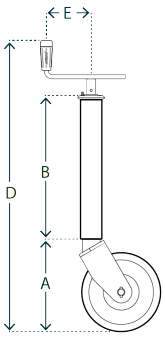

TYPE FO

Sonamia

Parc d'Activités les Marches de Bretagne – 17-19, rue Anne de Bretagne – 85600 SAINT-HILAIRE-DE-LOULAY - FRANCE - Tél. (33)2 72 78 53 00 - Fax. (33)2 51 05 06 03

Les renseignements sont donnés à titre indicatif, en principe selon les normes ETRTO en statique. Seules les indications des manufacturiers ou des constructeurs sont déterminantes. Nous consulter pour confirmation des caractéristiques dans la marque choisie. Lire les instructions de sécurité en tête de la rubrique Pneumatiques - Propriété de Sonamia - Copyright Janvier 2019
The specifications mentioned above are simply indicative, normally according to the ETRTO norm in static specifications. Only specifications from the manufacturers or builders are valid. Please contact us to confirm the specifications in the chosen brand. Please read security advices written on top of the Tyre page - Property of Sonamia - Copyright January 2019

BEQUILLES HYDRAULIQUE

Hydraulic Jacks

Référence Reference Referenz Referencia	Type Type Typ Tipo	Caractéristiques Data					
Béquille hydraulique Hydraulic jack		CORPS BODY	COURSE SCREW STROKE	CHARGE STATIQUE* MAX. STATIC LOAD*	B	D	G
		mm	mm	kg	mm	mm	mm
S010033	BEQ HYD C90 DE 1950kg H940	90	400	1950	630	720	220
S022391	BEQ HYD C100 DE 2800kg H1050	100	500	2800	730	820	280
S021916	BEQ HYD C100 DE 2800kg H1070	100	700	2800	930	1010	280
S005231	BEQ HYD BASC SE Ø80 5470kg DH/50520	80	250	3300*/4970**	-	435	160
S016679	BEQ HYD BASC SE Ø80 3800kg DH800	80	350	3800	-	504	180

SE Simple effet / Single Acting - **DE** Double Effet / Double Acting - *@ 100 bar - **@ 150 bar

Pompe - Pump		Deb/Disp cm3
S004889	P 2L 150 bar	20
S004890	P 4L 150 bar	20

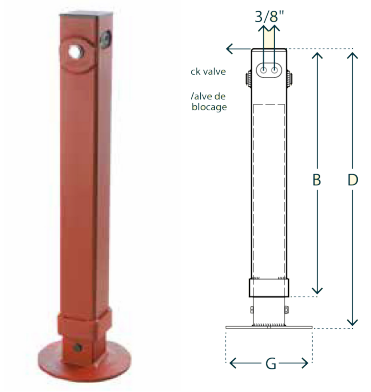

TYPE H

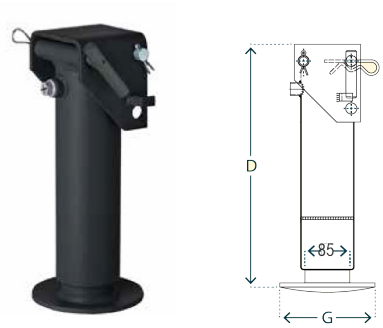

TYPE DH/5020

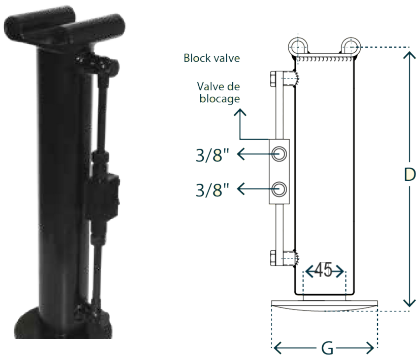

TYPE DH800

Sonamia

Parc d'Activités les Marches de Bretagne – 17-19, rue Anne de Bretagne – 85600 SAINT-HILAIRE-DE-LOULAY - FRANCE - Tél. (33)2 72 78 53 00 - Fax. (33)2 51 05 06 03

Les renseignements sont donnés à titre indicatif, en principe selon les normes ETRTO en statique. Seules les indications des manufacturiers ou des constructeurs sont déterminantes. Nous consulter pour confirmation des caractéristiques dans la marque choisie. Lire les instructions de sécurité en tête de la rubrique Pneumatiques - Propriété de Sonamia - Copyright Janvier 2019
The specifications mentioned above are simply indicative, normally according to the ETRTO norm in static specifications. Only specifications from the manufacturers or builders are valid. Please contact us to confirm the specifications in the chosen brand. Please read security advices written on top of the Tyre page - Property of Sonamia - Copyright January 2019

EQUIPEMENTS

RONDS D'AVANT TRAIN

TURNTABLES

Sonamia

Parc d'Activités les Marches de Bretagne – 17-19, rue Anne de Bretagne – 85600 SAINT-HILAIRE-DE-LOULAY - FRANCE - Tél. (33)2 72 78 53 00 - Fax. (33)2 51 05 06 03

Les renseignements sont donnés à titre indicatif, en principe selon les normes ETRTO en statique. Seules les indications des manufacturiers ou des constructeurs sont déterminantes. Nous consulter pour confirmation des caractéristiques dans la marque choisie. Lire les instructions de sécurité en tête de la rubrique Pneumatiques - Propriété de Sonamia - Copyright Janvier 2019
The specifications mentioned above are simply indicative, normally according to the ETRTO norm in static specifications. Only specifications from the manufacturers or builders are valid. Please contact us to confirm the specifications in the chosen brand. Please read security advices written on top of the Tyre page - Property of Sonamia - Copyright January 2019

RONDS D'AVANT TRAIN

Turntables

Référence / Reference / Referenz / Referencia	Type / Type / Typ / Tipo	Caractéristiques / Data							
Rond d'avant train - Apprêt / Turnatable - Primor paint		CHARGE / MAX. LOAD	A	B	D	D	E	F	Ø BILLES
@ 25 km/h		kg	±3mm	±3mm	mm	mm	mm	±2 mm	mm
R000903	Ø 300LU	500	300	298	225	202	8	55	12,5
R000512	Ø 400LU	750	400	398	325	302	8	55	12,5
R000904	Ø 500LU	1000	500	498	420	403	8	55	12,5
R000878	Ø 600NU	1500	600	598	516	490	8	65	14
R000513	Ø 700NU	2200	700	697	620	594	8	65	14
R000879	Ø 800NU	2500	800	798	718	690	8	65	14
R000871	Ø 900 NU	3500	900	898	820	793	8	65	14
R000880	Ø 1000 NU	4000	1002	1000	920	894	8	65	14
R000881	Ø 1050 NU	4500	1051	1049	960	938	8	65	14
R000882	Ø 900PU	5000	905	903	911	775	8	80	16
R000883	Ø 1000PU	6000	1010	1008	916	879	8	80	16
R000884	Ø 1100PU	6500	1110	1108	105	976	8	80	16
S005256	Ø 1100I	12000	1105	1100	981	953	9	90	22
@ 40 km/h		kg	±3mm	±3mm	mm	mm	mm	±2 mm	mm
S005242	Ø 300LU	500	300	298	225	202	8	55	12,5
S022707	Ø 400LU	750	400	398	325	302	8	55	12,5
S005244	Ø 500LU	1000	500	498	420	403	8	55	12,5
S005246	Ø 600NU	1500	600	598	516	490	8	65	14
S005247	Ø 700NU	2200	700	697	620	594	8	65	14
S005248	Ø 800NU	2500	800	798	718	690	8	65	14
S005249	Ø 900 NU	3500	900	898	820	793	8	65	14
S005250	Ø 1000 NU	4000	1002	1000	920	894	8	65	14
S005252	Ø 1050 NU	4500	1051	1049	960	938	8	65	14
S011001	Ø 900PU	5000	905	903	911	775	8	80	16
S005254	Ø 1000PU	6000	1010	1008	916	879	8	80	16
S005255	Ø 1100PU	6500	1110	1108	105	976	8	80	16
S005256	Ø 1100I	12000	1105	1100	981	953	9	90	22

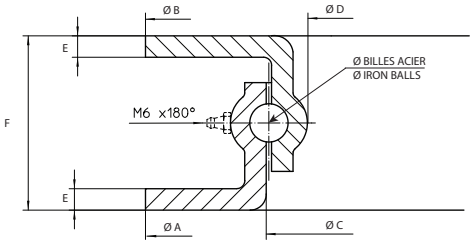

Sonamia
Parc d'Activités les Marches de Bretagne – 17-19, rue Anne de Bretagne – 85600 SAINT-HILAIRE-DE-LOULAY - FRANCE - Tél. (33)2 72 78 53 00 - Fax. (33)2 51 05 06 03

Les renseignements sont donnés à titre indicatif, en principe selon les normes ETRTO en statique. Seules les indications des manufacturiers ou des constructeurs sont déterminantes. Nous consulter pour confirmation des caractéristiques dans la marque choisie. Lire les instructions de sécurité en tête de la rubrique Pneumatiques - Propriété de Sonamia - Copyright Janvier 2019
The specifications mentioned above are simply indicative, normally according to the ETRTO norm in static specifications. Only specifications from the manufacturers or builders are valid. Please contact us to confirm the specifications in the chosen brand. Please read security advices written on top of the Tyre page - Property of Sonamia - Copyright January 2019

EQUIPEMENTS

RESSORTS DE FLECHES

SPRING DRAWBARS

Sonamia

Parc d'Activités les Marches de Bretagne – 17-19, rue Anne de Bretagne – 85600 SAINT-HILAIRE-DE-LOULAY - FRANCE - Tél. (33)2 72 78 53 00 - Fax. (33)2 51 05 06 03

Les renseignements sont donnés à titre indicatif, en principe selon les normes ETRTO en statique. Seules les indications des manufacturiers ou des constructeurs sont déterminantes. Nous consulter pour confirmation des caractéristiques dans la marque choisie. Lire les instructions de sécurité en tête de la rubrique Pneumatiques - Propriété de Sonamia - Copyright Janvier 2019
The specifications mentioned above are simply indicative, normally according to the ETRTO norm in static specifications. Only specifications from the manufacturers or builders are valid. Please contact us to confirm the specifications in the chosen brand. Please read security advices written on top of the Tyre page - Property of Sonamia - Copyright January 2019

RESSORTS DE FLECHES ET BRIDES

Spring Drawbars & U Bolt

Référence / Reference / Referenz / Referencia	Type / Type / Typ / Tipo	Caractéristiques / Data						
Béquille à pied - Manivelle supérieure - Apprêt / Parking jack - Upper handle - Primer paint		PTCRm	Bm	Lames / Leaf springs	Brides / U Bolt	Ø	L	H
		kg	mm	kg	mm	mm	mm	mm
S005277	9 lames / leaves	2260	830	9-120x14	Ø24 H 185	24	121	185
S005277	11 lames / leaves	2695	830	11-120x14	Ø24 H 234	24	121	234
S005278	13 lames / leaves	3185	830	13-120x14	Ø30 H 260	30	121	260
S010482	Axe Ø 45mm + Ecrou/Nut M35/150							

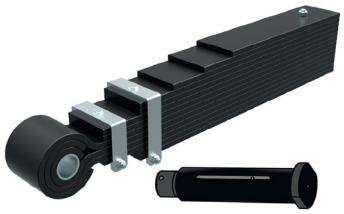

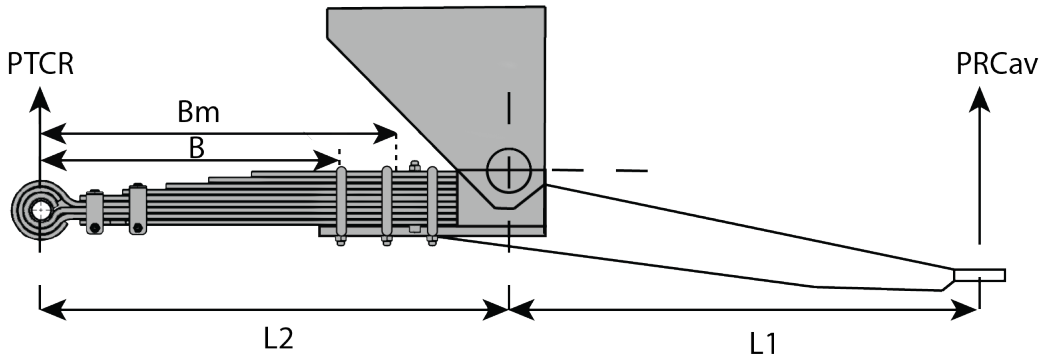

- Les brides sont fournies avec écrous et contre-écrous et/ou écrous Nylstop.
Le couple de serrage est de 50/55 m/kg pour les brides en Ø24 et de 70/75 m/kg pour celles en Ø30.
- The U bolts are supplied with nuts and lock nuts and/or Nylstop nuts.
The torque is 50/55 m/kg for Ø24 U bolts and 70/75 m/kg for Ø30 U bolts

Calculs / *Calculation* :

Charge sur le ressort PTCR : Load on leaf springs PTCR :

$$PTCR = \frac{PTCAV \times L1}{L2}$$

PTCR = kg

Charge maxi sur l'anneau PTCam pour un effort PTRm sur le ressort :
Max load on towing eye PTCAM, versus spring effort PTRm

$$PTCam = \frac{PTCRm \times L2}{L1}$$

PTCam = kg

Conditions à vérifier :
To be verified :

B ≤ Bm	PTCav ≤ 3000kg
PTCR ≤ PTCRm	PTCav ≤ PTCAm

Lexique / Glossary
PTAC : Poids Total Autorisé en Charge / Gross weight
PTACav : Répartition du PTAC sur anneau d'attelage / Real load on towing eye
PTACam : Charge maximale admissible sur l'anneau pour ne pas surcharger le ressort / Max load allowed on towing eye, in order not to overload spring.
PTCRm : charge maximale admissible par le resort annoncée par le fournisseur avec une longueur libre de ressort maximale BM / Max load allowed on spring with Spring free length Bm – see supplier certificate
L1 : longueur de l'embout avant de la flèche / Spring front lenght
L2 : longueur de l'embout arrière de la flèche : Spring rear lenght
B : longueur libre de ressort sur le prototype, elle sera mesurée entre l'oeillet et le premier support sur lequel s'appui le ressort (première bride ou recouvrement par la flèche) / Spring free lenght, the mesure should be taken
between spring eye and first spring support (first U bolt or drawbar form)
Bm : Longueur libre du ressort annoncée par le fournisseur / Spring free lenght – see supplier certificate.

Sonamia
Parc d'Activités les Marches de Bretagne – 17-19, rue Anne de Bretagne – 85600 SAINT-HILAIRE-DE-LOULAY - FRANCE - Tél. (33)2 72 78 53 00 - Fax. (33)2 51 05 06 03

Les renseignements sont donnés à titre indicatif, en principe selon les normes ETRTO en statique. Seules les indications des manufacturiers ou des constructeurs sont déterminantes. Nous consulter pour confirmation des caractéristiques dans la marque choisie. Lire les instructions de sécurité en tête de la rubrique Pneumatiques - Propriété de Sonamia - Copyright Janvier 2019
The specifications mentioned above are simply indicative, normally according to the ETRTO norm in static specifications. Only specifications from the manufacturers or builders are valid. Please contact us to confirm the specifications in the chosen brand. Please read security advices written on top of the Tyre page - Property of Sonamia - Copyright January 2019

EQUIPEMENTS

ACCESSOIRES DIVERS

ACCESSORIES

Sonamia

Parc d'Activités les Marches de Bretagne – 17-19, rue Anne de Bretagne – 85600 SAINT-HILAIRE-DE-LOULAY - FRANCE - Tél. (33)2 72 78 53 00 - Fax. (33)2 51 05 06 03

Les renseignements sont donnés à titre indicatif, en principe selon les normes ETRTO en statique. Seules les indications des manufacturiers ou des constructeurs sont déterminantes. Nous consulter pour confirmation des caractéristiques dans la marque choisie. Lire les instructions de sécurité en tête de la rubrique Pneumatiques - Propriété de Sonamia - Copyright Janvier 2019
The specifications mentioned above are simply indicative, normally according to the ETRTO norm in static specifications. Only specifications from the manufacturers or builders are valid. Please contact us to confirm the specifications in the chosen brand. Please read security advices written on top of the Tyre page - Property of Sonamia - Copyright January 2019

POULIES ACIER

Steel Pulleys

Pour le guidage de divers câbles, évitant ainsi le frottement sur le châssis des remorques.
Pour la démultiplication des forces du levier de frein parc
- Poulie acier décolleté, acier zingué bichro
- Chape en acier étiré brut
- Axe zingué

La poulie à fixer se monte en bout de chape de tirage du levier de frein parc lorsque le câble est dédoublé.
Permet un réglage précis de la tension du câble.

To guide brake cable, to avoid any friction on the trailer frame.

To increase brake lever power.
Galvanized steel pulley
Cold-drawn steel frame
Galvanized pin

The pulley with screw is to be fit on the lever handle frame, when cable needs to be doubled.
It allows precise setting of the cable tension force.

Poulie à souder, Ø60mm

Poulie à fixer, Ø60mm

Poulie Ø60mm

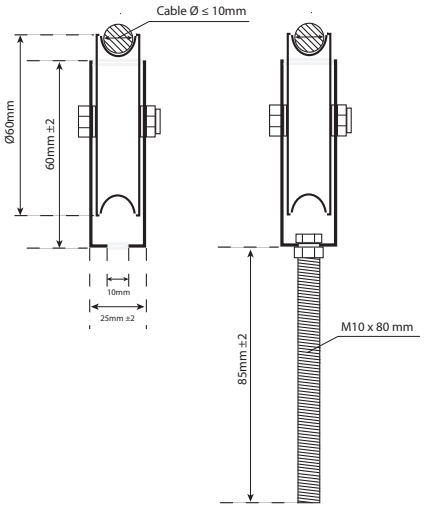

Sonamia
Parc d'Activités les Marches de Bretagne – 17-19, rue Anne de Bretagne – 85600 SAINT-HILAIRE-DE-LOULAY - FRANCE - Tél. (33)2 72 78 53 00 - Fax. (33)2 51 05 06 03

Les renseignements sont donnés à titre indicatif, en principe selon les normes ETRTO en statique. Seules les indications des manufacturiers ou des constructeurs sont déterminantes. Nous consulter pour confirmation des caractéristiques dans la marque choisie. Lire les instructions de sécurité en tête de la rubrique Pneumatiques - Propriété de Sonamia - Copyright Janvier 2019
The specifications mentioned above are simply indicative, normally according to the ETRTO norm in static specifications. Only specifications from the manufacturers or builders are valid. Please contact us to confirm the specifications in the chosen brand. Please read security advices written on top of the Tyre page - Property of Sonamia - Copyright January 2019

FERMETURES

Latches

S005322

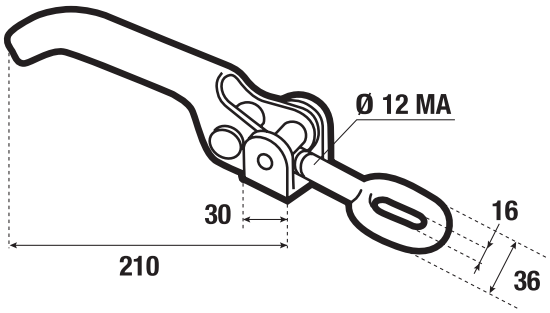

S005325

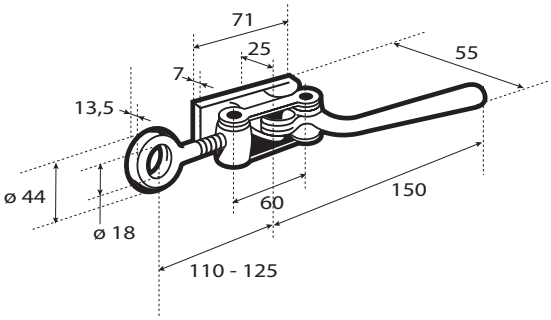

S005332

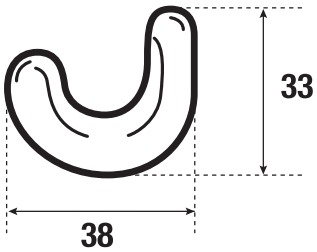

S005326

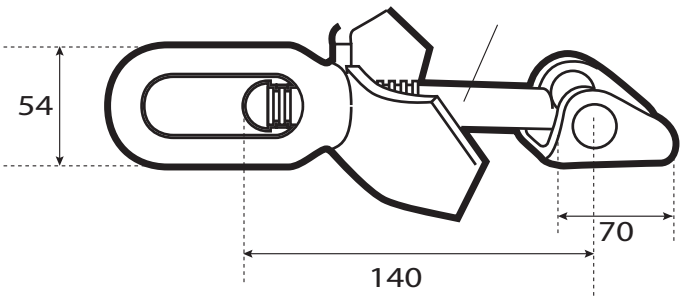

Sonamia

Parc d'Activités les Marches de Bretagne – 17-19, rue Anne de Bretagne – 85600 SAINT-HILAIRE-DE-LOULAY - FRANCE - Tél. (33)2 72 78 53 00 - Fax. (33)2 51 05 06 03

Les renseignements sont donnés à titre indicatif, en principe selon les normes ETRTO en statique. Seules les indications des manufacturiers ou des constructeurs sont déterminantes. Nous consulter pour confirmation des caractéristiques dans la marque choisie. Lire les instructions de sécurité en tête de la rubrique Pneumatiques - Propriété de Sonamia - Copyright Janvier 2019
The specifications mentioned above are simply indicative, normally according to the ETRTO norm in static specifications. Only specifications from the manufacturers or builders are valid. Please contact us to confirm the specifications in the chosen brand. Please read security advices written on top of the Tyre page - Property of Sonamia - Copyright January 2019

RESSORTS

Springs

S012347

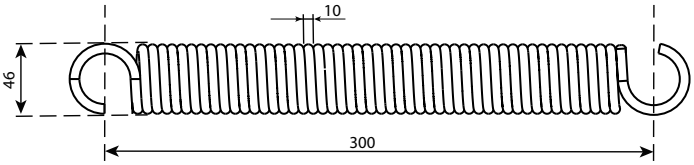

GOND & PENTURE A SOUDER

Hinge and hinge pin

S013959

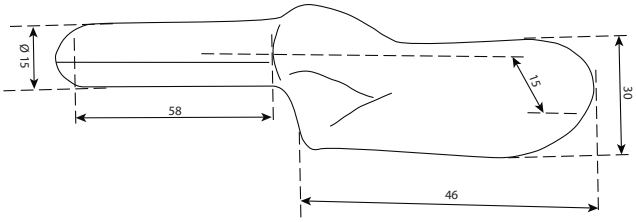

S013958

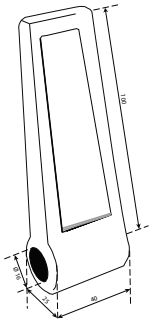

Sonamia

Parc d'Activités les Marches de Bretagne – 17-19, rue Anne de Bretagne – 85600 SAINT-HILAIRE-DE-LOULAY - FRANCE - Tél. (33)2 72 78 53 00 - Fax. (33)2 51 05 06 03

Les renseignements sont donnés à titre indicatif, en principe selon les normes ETRTO en statique. Seules les indications des manufacturiers ou des constructeurs sont déterminantes. Nous consulter pour confirmation des caractéristiques dans la marque choisie. Lire les instructions de sécurité en tête de la rubrique Pneumatiques - Propriété de Sonamia - Copyright Janvier 2019
The specifications mentioned above are simply indicative, normally according to the ETRTO norm in static specifications. Only specifications from the manufacturers or builders are valid. Please contact us to confirm the specifications in the chosen brand. Please read security advices written on top of the Tyre page - Property of Sonamia - Copyright January 2019

TREUILS - COURONNES

Winch

Référence Reference Referenz Referencia	Type Type Typ Tipo	Caractéristiques Data			
Treuils de haubannage - brut - gauche/droite **Trailer winch - raw - Left/Right**		A	C	D	L
		mm	mm	mm	mm
S005345	60x300 droite/Right	30	300	60	250
S005346	60x300 gauche/Left	30	300	60	250
S005344	60x600 gauche/left	30	600	60	220
S005348	Couronne dentée/30371crown gear	114	-	60	S19
S005349	Chien d'arrêt/stop toe	-	-	-	-

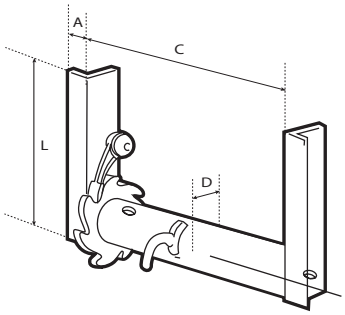

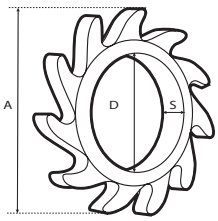

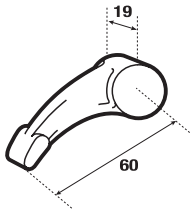

Sonamia

Parc d'Activités les Marches de Bretagne – 17-19, rue Anne de Bretagne – 85600 SAINT-HILAIRE-DE-LOULAY - FRANCE - Tél. (33)2 72 78 53 00 - Fax. (33)2 51 05 06 03

Les renseignements sont donnés à titre indicatif, en principe selon les normes ETRTO en statique. Seules les indications des manufacturiers ou des constructeurs sont déterminantes. Nous consulter pour confirmation des caractéristiques dans la marque choisie. Lire les instructions de sécurité en tête de la rubrique Pneumatiques - Propriété de Sonamia - Copyright Janvier 2019
The specifications mentioned above are simply indicative, normally according to the ETRTO norm in static specifications. Only specifications from the manufacturers or builders are valid. Please contact us to confirm the specifications in the chosen brand. Please read security advices written on top of the Tyre page - Property of Sonamia - Copyright January 2019

ROUES FER

Full steel wheel

Référence	Type	Charge verticale	Ø A	B	L	Ø D	S
Reference	Type	Vertical load **S**					
Referenz	Typ	Senkrechte Belastung					
Referencia	Tipo	Carga vertical					
Roue fer							
Steel Wheel		kg	mm	mm	mm	mm	mm
S004846	Ø250X100 BNY30L110	630	250	100	110	30	2
S004851	Ø300X100 BNY30.3L110 AVEC GRAISSEUR	900	300	100	110	30	2,5
S004857	Ø400X100 BNY30.3L110	1350	400	100	110	30	2,5
S004860	Ø500X150 RBE35L150	1700	500	150	150	35	3

BN = Bague Nylon autolubrifiante

BN = Autolubrificating nylon bushing

RBE = Roulement à bille étanche / balls bearing

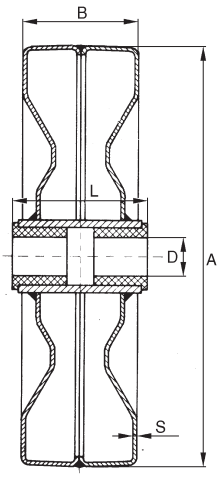

Sonamia

Parc d'Activités les Marches de Bretagne – 17-19, rue Anne de Bretagne – 85600 SAINT-HILAIRE-DE-LOULAY - FRANCE - Tél. (33)2 72 78 53 00 - Fax. (33)2 51 05 06 03

Les renseignements sont donnés à titre indicatif, en principe selon les normes ETRTO en statique. Seules les indications des manufacturiers ou des constructeurs sont déterminantes. Nous consulter pour confirmation des caractéristiques dans la marque choisie. Lire les instructions de sécurité en tête de la rubrique Pneumatiques - Propriété de Sonamia - Copyright Janvier 2019
The specifications mentioned above are simply indicative, normally according to the ETRTO norm in static specifications. Only specifications from the manufacturers or builders are valid. Please contact us to confirm the specifications in the chosen brand. Please read security advices written on top of the Tyre page - Property of Sonamia - Copyright January 2019

VERINS DE FREIN

Brake cylinders

Référence Reference Referenz Referencia	Type Type Typ Tipo		
Vérin de frein Hydraulic cylinder		COURSE SCREW STROKE	Ø TIGE Ø PIN
		mm	mm
S004892	VFP 25x110 ZING	110	25
S004893	VFP 30x110 ZING	110	30
S004896	VFP 35x110 ZING	110	35
S017206	VF 20x110 BRUT/NO PAINT	110	20
S017207	VF 25x110 BRUT/NO PAINT	110	25
S017208	VF 30X110 BRUT/NO PAINT	110	30

VFP

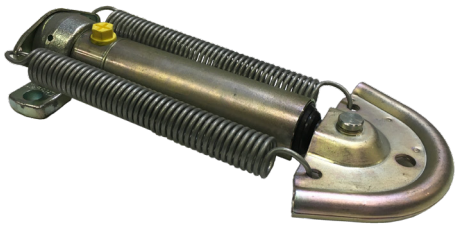

VF

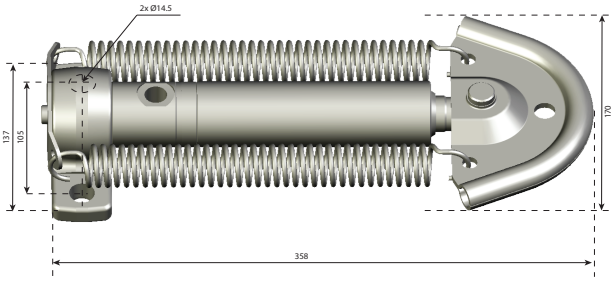

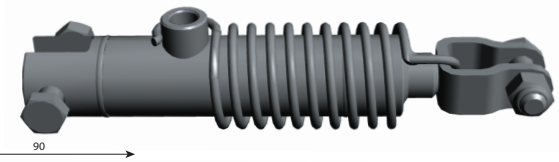

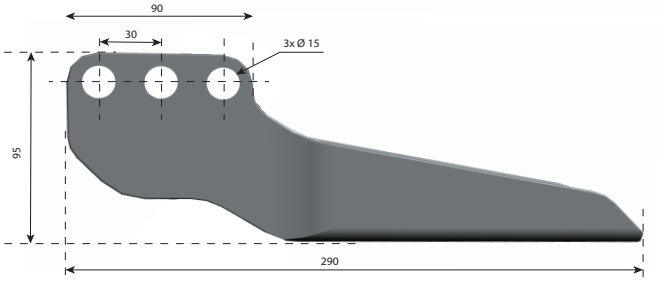

Sonamia

Parc d'Activités les Marches de Bretagne – 17-19, rue Anne de Bretagne – 85600 SAINT-HILAIRE-DE-LOULAY - FRANCE - Tél. (33)2 72 78 53 00 - Fax. (33)2 51 05 06 03

Les renseignements sont donnés à titre indicatif, en principe selon les normes ETRTO en statique. Seules les indications des manufacturiers ou des constructeurs sont déterminantes. Nous consulter pour confirmation des caractéristiques dans la marque choisie. Lire les instructions de sécurité en tête de la rubrique Pneumatiques - Propriété de Sonamia - Copyright Janvier 2019
The specifications mentioned above are simply indicative, normally according to the ETRTO norm in static specifications. Only specifications from the manufacturers or builders are valid. Please contact us to confirm the specifications in the chosen brand. Please read security advices written on top of the Tyre page - Property of Sonamia - Copyright January 2019

Sonamia
équipe tout ce qui roule

VOS COMMANDES AU 02 72 78 53 00

www.sonamia.com

Parc d'Activités les Marches de Bretagne – 17-19, rue Anne de Bretagne – 85600 SAINT-HILAIRE-DE-LOULAY - france
Tél. (33)2 72 78 53 00 - Fax. (33)2 72 78 53 10 - E Mail contact@sonamia.fr - Site internet : www.sonamia.com